Signalsäule

für XL2 Audio- und Akustik-Analysator

Signalsäule

Der XL2 Audio- und Akustik-Analysator bildet zusammen mit der Signalsäule ein einfaches System zur Schallpegel-Überwachung oder Qualitätskontrolle, bei der eine permanente optische Leuchtanzeige erforderlich ist.

Die Signalsäule wird direkt am XL2 angeschlossen und zeigt das Ergebnis der aktuellen Messung in den drei Farben Grün, Orange oder Rot.

Eigenschaften

- Pegelanzeige in den drei Farben Grün, Orange oder Rot
- Definition der Grenzwerte im XL2 Analysator
- Gut sichtbare 360° Leuchten
- Direktanschluss für Fussschalter

Anwendungen

- Lärmpegelüberwachung
- Gut/Schlecht-Qualitätskontrolle in der Fertigung (benötigt die XL2 Option "Spektrale Grenzwerte")

Lärmüberwachung

Nach Definition der Pegelgrenzwerte im XL2 zeigt die grüne Signalsäule an, dass der gemessenen Pegelwert noch weit unterhalb des Grenzwertes liegt. Sobald sich der Pegel dem zulässigen Maximalwert nähert, leuchtet das orangefarbene Licht, während die rote Lampe eine Überschreitung des Grenzwertes anzeigt.

Qualitätskontrolle

Als Auslöser für eine Gut/Schlecht-Überprüfung dient typischerweise ein Fussschalter, der direkt an der Signalsäule angeschlossen wird. Der XL2 lässt sich dabei mit Hilfe eines Verbindungskabels in einiger Entfernung zur Signalsäule aufstellen.

Spezifikationen

Eingänge	• XLR Buchse, 3-polig für - Spannungsversorgung - digitales Steuersignal vom XL2 • 6.3 mm Klinkenbuchse für den Anschluss eines Fussschalters
Optische Anzeige	• Pegelanzeige über eine grüne, orange oder rote Leuchte (Definition der Grenzwerte im XL2) • LED zur Anzeige der Spannungsversorgung
Kabeladapter	• Adapterlänge 20 cm • Pinbelegung: 1 - Masse 2 - Versorgungsspannung 3 - Digitales Steuersignal
Spannungsversorgung	Das für den XL2 optionale Exel-Netzteil versorgt gleichzeitig den XL2 und die Signalsäule
Lieferumfang	• Signalsäule • Kabeladapter
Verlängerungskabel (nicht im Lieferumfang)	• Kabeladapter kann mit einem Standard-XLR-Kabel verlängert werden • Maximale Kabellänge typisch 40 m
Kaskadierung	Bis zu 10 I/O-Geräte können kaskadiert werden @ einem XL2 (Verkabelung nicht beinhaltet)
Dimensionen (L x B x H)	120 x 120 x 260 mm
Gewicht	360 g
Temperaturbereich	–10 °C bis +50 °C (14° bis 122 °F)
Luftfeuchte	< 90% RH (nicht-kondensierend bei 50 °C, 122 °F)
Normen	CE Zulassung: EN 61326-1 Klasse B, EN 55011 Klasse B, EN 61000-4-2 bis -6 und -11 Sicherheit EN 60 065, EN 61 010-1:2001, Klasse II
Schutzklasse	IP51
NTi Audio #	600 000 610

Änderungen vorbehalten
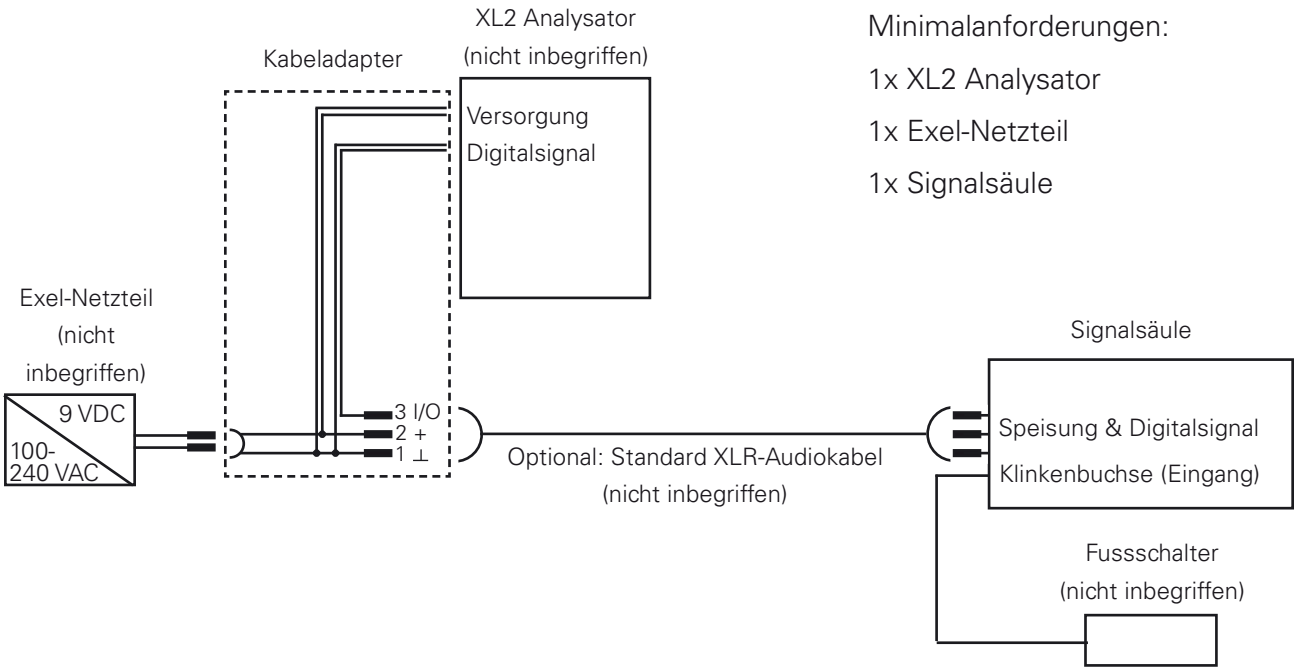
Konfiguration